Лобзик электрический «Калибр ЛЭМ-450Е»

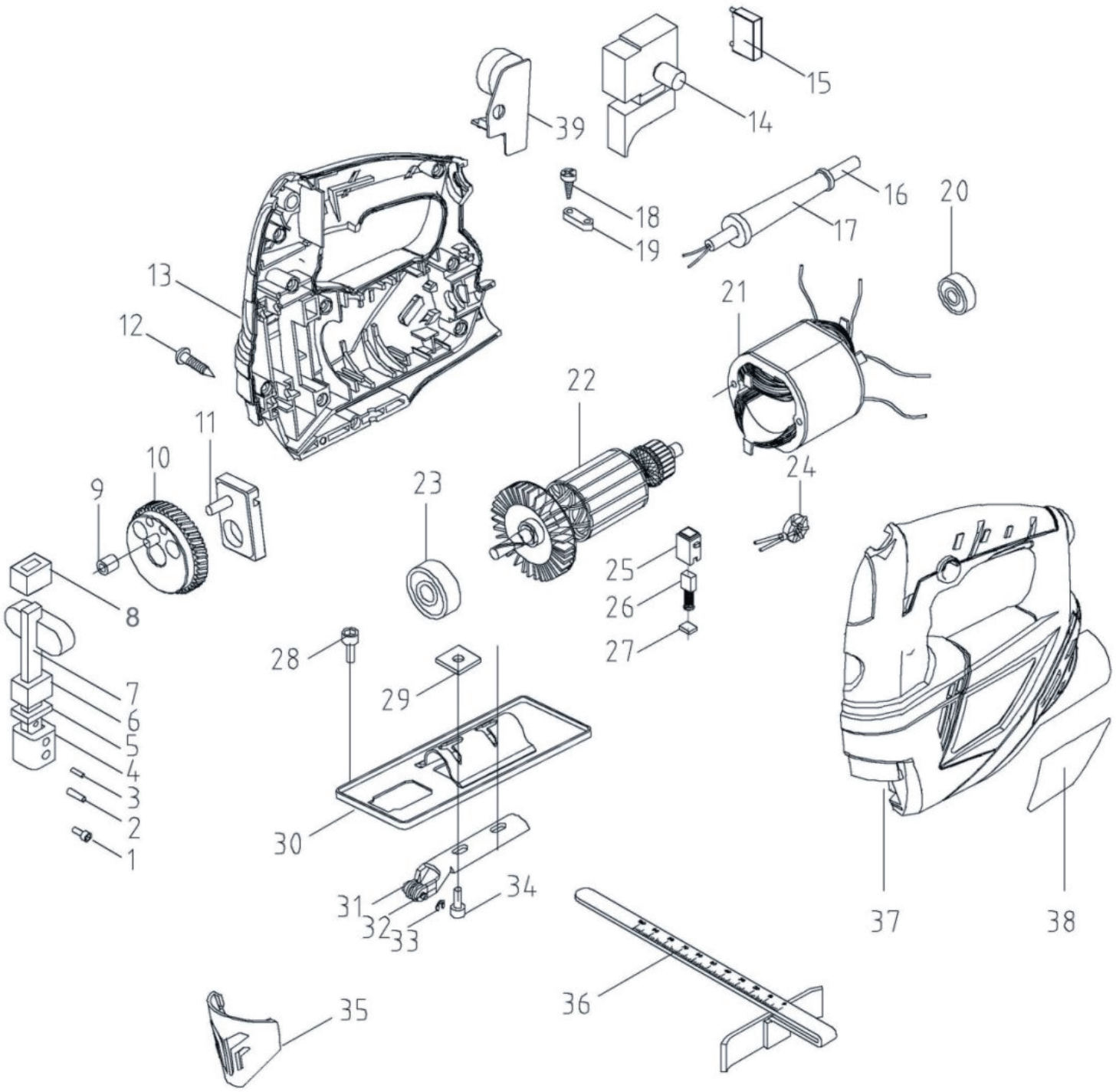

Лобзик электрический «Калибр ЛЭМ-450Е»

Поз.	Наименование	Артикул
1	Винт	ЛЭМ450Е.01(ZD)
2	Палец	ЛЭМ450Е.02(ZD)
3	Палец	ЛЭМ450Е.03(ZD)
4	Пилкодержатель	ЛЭМ450Е.04(ZD)
5	Сальник войлочный	ЛЭМ450Е.05(ZD)
6	Втулка направляющая нижняя	ЛЭМ450Е.06(ZD)
7	Шток	ЛЭМ450Е.07(ZD)
8	Втулка направляющая верхняя	ЛЭМ450Е.08(ZD)
9	Втулка-подшипник скольжения	ЛЭМ450Е.09(ZD)
10	Большая шестерня	ЛЭМ450Е.10(ZD)
11	Гнездо подшипника	ЛЭМ450Е.11(ZD)
12	Винт	ЛЭМ450Е.12(ZD)
13	Корпус правая часть	ЛЭМ450Е.13(ZD)
14	Выключатель	У01052
15	Конденсатор радиопомех	ЛЭМ450Е.15(ZD)
16	Кабель	ЛЭМ450Е.16(ZD)
17	Бандаж	ЛЭМ450Е.17(ZD)
18	Винт	ЛЭМ450Е.18(ZD)
19	Крепление кабеля	ЛЭМ450Е.19(ZD)
20	Пошипник	ЛЭМ450Е.20(ZD)
21	Статор+K48:Q48	ЛЭМ450Е.21(ZD)
22	Якорь	ЛЭМ450Е.22(ZD)
23	Подшипник	ЛЭМ450Е.23(ZD)
24	Катушка индуктивности	ЛЭМ450Е.24(ZD)
25	Щёткодержатель	ЛЭМ450Е.25(ZD)
26	Щётка	ЛЭМ450Е.26(ZD)
27	Крышка щёткодержателя	ЛЭМ450Е.27(ZD)
28	Винт	ЛЭМ450Е.28(ZD)
29	Гайка квадратная	ЛЭМ450Е.29(ZD)
30	Рамка основание	ЛЭМ450Е.30(ZD)
31	Направляющий ролик	ЛЭМ450Е.31(ZD)
32	Палец	ЛЭМ450Е.32(ZD)
33	Кольцо стопорное	ЛЭМ450Е.33(ZD)
34	Винт	ЛЭМ450Е.34(ZD)
35	Щиток пластмасовый	ЛЭМ450Е.35(ZD)
36	Упор параллельный	ЛЭМ450Е.36(ZD)
37	Корпус левая часть	ЛЭМ450Е.37(ZD)
38	Наклейка	ЛЭМ450Е.38(ZD)
39	Регулятор оборотов	ЛЭМ450Е.39(ZD)