# Бензиновый электрогенератор
# «Калибр БЭГ-1100;1200»
# Двигатель 154F

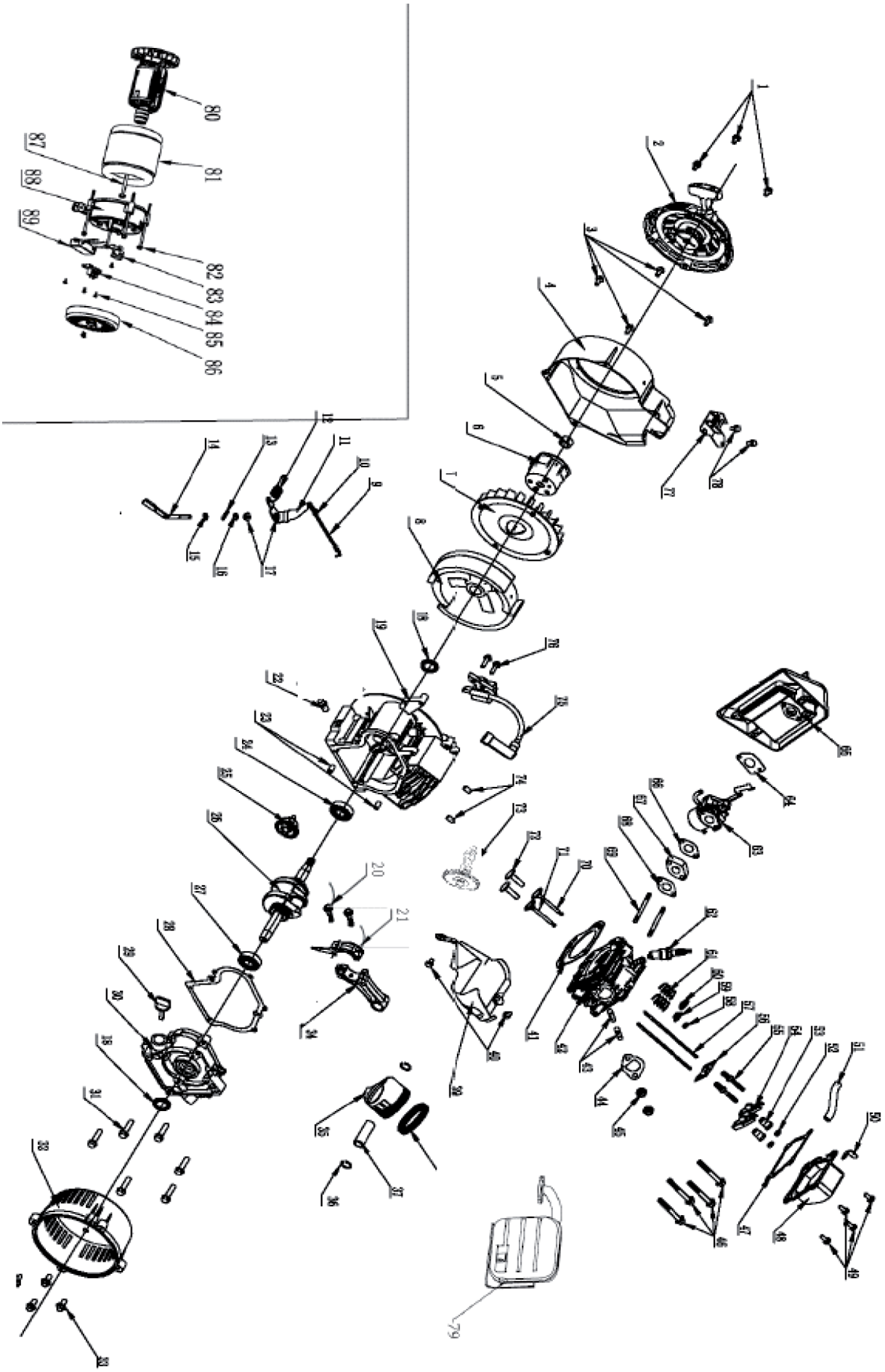

# Бензиновый электрогенератор «Калибр БЭГ-1100;1200» Двигатель 154F

| Поз. | Наименование | Артикул | Поз. | Наименование | Артикул |
|---|---|---|---|---|---|
| 1 | Болт М6х8 | БЭГ1100/1200(HY).1 | 21 | Крышка шатуна | БЭГ1100/1200(HY).21 |
| 2 | Стартер ручной в сборе Дв.154F БЭГ1111Д.1; БЭГ1200И.19; БВП8,2/5500.6-1; СНУБ2,2/46.д79 | У01695 | 22 | Пробка картера | БЭГ1100/1200(HY).22 |
| 3 | Болт М6х12 | БЭГ1100/1200(HY).3 | 23 | Втулка 8х14 установочная картера Дв.154F | БЭГ1100/1200(HY).23 |
| 4 | Кожух вентилятора | БЭГ1111Д.03 | 24 | Подшипник 6203/Р6 (40*17) Дв.144F БЭГ1000ИК.Дв.09; Дв.154F БЭГ1111Д.25; БЭГ1200И.31; БМП1900/25Д.52; БВП8,2/5500.2-10; СНУБ2,2/46.д50 | У00003 |
| 5 | Гайка маховика М12*1,25 | БЭГ1100/1200(HY).5 | 25 | Регулятор центробежный (комплект) Дв.154F БЭГ1111Д.27-32; БМП1900/25.Д41-46; БВП8,2/5500.2-9; СНУБ2,2/46.д57 | У01478 |
| 6 | Храповик Дв.154F БЭГ1111Д.6; БЭГ1200И.24; БМП1900/25Д.20; БВП8,2/5500.9-6; СНУБ2,2/46.д75 | У02018 | 26 | Вал коленчатый в сборе Дв.154F БЭГ1111.Д34; БЭГ1200И.34 | У04637 |
| 7 | Крыльчатка маховика Дв.154F БЭГ1111Д.7; БЭГ1200И.25; БМП1900/25Д.21; БВП8,2/5500.9-5; СНУБ2,2/46.д74 | У02641 | 27 | Подшипник 6303RS/RZ/2RS (47*17) Дв.154F | У03823 |
| 8 | Маховик (ротор-магнето) Дв.154F БЭГ1111Д.8; БЭГ1200И.26; БМП1900/25Д.22; БВП8,2/5500.9-3; СНУБ2,2/46.д73 | У01465 | 28 | Прокладка картера Дв.154F БЭГ1111Д.35; БЭГ1200И.37; БМП1900/25Д.57; БВП8,2/5500.3-7; СНУБ2,2/46.д45 | У01434 |
| 9 | Тяга дроссельной заслонки Дв.154F БЭГ1111Д.10; БМП1900/25Д.27; БВП8,2/5500.10-7; СНУБ2,2/46.д23 | У02640 | 29 | Щуп маслянный в сборе Дв.154F БЭГ1111Д.37; БЭГ1200И.38; БМП1900/25Д.61+63; БВП8,2/5500.3-2; СНУБ2,2/46.д40 | У01464 |
| 10 | Пружина тяги дроссельной заслонки Дв.154F БЭГ1111Д.9; БМП1900/25Д.26; БВП8,2/5500.10-8; СНУБ2,2/46.д24 | У01477 | 30 | Крышка картера Дв.154F БЭГ1111Д.38; БЭГ1200И.39; БМП1900/25Д.60; БВП8,2/5500.3-3; СНУБ2,2/46.д43 | У01457 |
| 11 | Скоба рычага ЦБ регулятора Дв.154F БЭГ1111Д.11; БМП1900/25Д.29; БВП8,2/5500.10-6; СНУБ2,2/46.д59 | У02639 | 31 | Болт М6х25 | БЭГ1100/1200(HY).31 |
| 12 | Пружина возвратная регулятора Дв.154F БЭГ1111Д.13; БМП1900/25Д.35; БВП8,2/5500.10-3; СНУБ2,2/46.д59 | У02681 | 32 | Фланец передний БЭГ1000/1100/1111(НТ).02; БЭГ1100(HY); БЭГ1115(НН) | У05410 |
| 13 | Шплинт рычага ЦБ регулятора все 4х-тактные двигатели | У04275 | 33 | Болт М6х16 | БЭГ1100/1200(HY).33 |
| 14 | Рычаг центробежного регулятора Дв.154F БЭГ1111Д.14; БМП1900/25Д.47; БВП8,2/5500.10-4; СНУБ2,2/46.д63 | У02642 | 34 | Шатун | БЭГ1100/1200(HY).34 |
| 15 | Шайба Ø8,5×16×0,8 | БЭГ1100/1200(HY).15 | 20,21 +34 | Шатун в сборе Дв.154F БЭГ1111Д.41; БЭГ1200И.69; БМП1900/25Д.49+50+106; БВП8,2/5500.4-6; СНУБ2,2/46.д49 | У01463 |
| 16 | Уплотнение резиновое | БЭГ1100/1200(HY).16 | 35 | Поршень Ø54мм Дв.154F БЭГ1111Д.45; БЭГ1200И.67; БМП1900/25Д.107; БВП8,2/5500.4-3; СНУБ2,2/46.д53 | У00880 |
| 17 | Гайка М6 | БЭГ1100/1200(HY).17 | 36 | Кольцо стопорное пальца поршня Ø14 Дв.154F БЭГ1111Д.43; БЭГ1200И.70; БМП1900/25Д.103; БВП8,2/5500.4-2; СНУБ2,2/46.д52 | У01454 |
| 18 | Сальник 17х30х6(7,10) Дв.154F БЭГ1111Д.18,39; БЭГ1200И.27,40; БМП1900/25Д.51; БВП8,2/5500.2-4,3-4; СНУБ2,2/46.д42,68 | У01476 | 37 | Палец поршня Ø14*44 Дв.154F БЭГ1111Д.44; БЭГ1200И.66; БМП1900/25Д.102; БВП8,2/5500.4-4; СНУБ2,2/46.д54 | У01431 |
| 19 | Картер Ø54 Дв.154F БЭГ1111Д.21; БМП1900/25Д.38; БВП8,2/5500.2-1; СНУБ2,2/46.д58 | У01447 | 38 | Комплект колец поршневых Ø54 (бел,чёрн,тонк,пруж,тонк) Дв.154F | У01429 |
| 20 | Болт шатуна Дв.154F | БЭГ1100/1200(HY).20 | 39 | Защита двигателя Дв.154F БЭГ1111Д.74; БМП1900/25Д.36; БВП8,2/5500.10-9; СНУБ2,2/46.д29 | У03080 |

**Бензиновый электрогенератор «Калибр БЭГ-1100;1200» Двигатель 154F**

| Поз. | Наименование | Артикул | Поз. | Наименование |
|---|---|---|---|---|
| 40 | Болт М6х8 | БЭГ1100/1200(HY).40 | 64 | Прокладка воздушного фильтра Дв.154F БЭГ1111Д.71; БЭГ1200И.84; БМП1900/25Д.139; БВП8,2/5500.8-13; СНУБ2,2/46.д88 |
| 41 | Прокладка головки цилиндра Дв.154F БЭГ1111Д.52; БЭГ1200И.62; БМП1900/25Д.97; БВП8,2/5500.1-10; СНУБ2,2/46.д10 | У01432 | 65 | Фильтр воздушный в сборе Дв.154F БЭГ1111Д.73; БЭГ-1200И.78-82; БМП1900/25Д.112-117; БВП8,2/5500.11-1; СНУБ2,2/46.д17 |
| 42 | Головка цилиндра Дв.154F /клапана параллельно/ без клапанов БЭГ1111Д.65; БМП1900/25Д.94; БВП8,2/5500.1-9; СНУБ2,2/46.д9 | У00881 | 66 | Прокладка карбюратора Дв.154F БЭГ1111Д.67; БЭГ1200И.87; БМП1900/25Д.109; БВП8,2/5500.8-13а; СНУБ2,2/46.д13 |
| 43 | Шпилька М8*32 | БЭГ1100/1200(HY).43 | 67 | Проставка карбюратора Дв.154F БЭГ1111Д.68; БЭГ1200И.88; БМП1900/25.Д110; БВП8,2/5500.8-14; СНУБ2,2/46.д14 |
| 44 | Прокладка глушителя Дв.154F БЭГ1111Д.54; БЭГ-1200И.55; БМП1900/25Д.74,119; БВП8,2/5500.бн; СНУБ2,2/46.д32 | У01448 | 68 | Прокладка карбюратора Дв.154F БЭГ1111Д.67; БЭГ1200И.87; БМП1900/25Д.109; БВП8,2/5500.8-13а; СНУБ2,2/46.д13 |
| 45 | Гайка М8 | БЭГ1100/1200(HY).45 | 69 | Шпилька М6х90 |
| 46 | Болт М8х55 | БЭГ1100/1200(HY).46 | 70 | Клапан впускной Дв.154F БЭГ1111Д.51; БЭГ1200И.57; БМП1900/25Д.96; БВП8,2/5500.5-9; СНУБ2,2/46.д39 |
| 47 | Прокладка крышки головки цил. Дв.154F (клапана параллельно) БЭГ1111Д.61; БМП1900/25Д.82, БВП8,2/5500.1-4; СНУБ2,2/46.д6; Дв.168F кроме МБ-6,5/75; К-60С; МК-6,5Ц | У00827 | 71 | Клапан выпускной Дв.154F БЭГ1111Д.50; БЭГ1200И.58; БМП1900/25Д.95; БВП8,2/5500.5-9; СНУБ2,2/46.д39 |
| 48 | Крышка головки цил. Дв.154F (клапана параллельно) БЭГ1111.Д62; БМП1900/25Д.80; БВП8,2/5500.1-3; СНУБ2,2/46.д3; Дв.168F кроме МБ-6,5/75; К-60С; МК-6,5Ц | У00813 | 72 | Толкатель h=30 Дв.154F БЭГ1111Д.75; БЭГ1200И.89; БМП1900/25Д.105; БВП8,2/5500.5-7; СНУБ2,2/46.д25; Дв.165F ГКБС (ГКБ) 3,8/46.д146; МК4,5д20 |
| 49 | Болт М6х12 | БЭГ1100/1200(HY).49 | 73 | Вал распределительный в сборе Дв.154F БЭГ1111Д.42; БЭГ1200И.35; БМП1900/25Д.64-70; БВП8,2/5500.5-8; СНУБ2,2/46.д46 |
| 50 | Крепление провода свечи зажигания | БЭГ1100/1200(HY).50 | 74 | Втулка(палец) Ø8×14 установочная |
| 51 | Трубка сапуна (вентиляции картера) Дв.154F БЭГ1111Д.72; БЭГ1200И.83; БМП1900/25Д.81; БВП8,2/5500.бн; СНУБ2,2/46.д5 | У03079 | 75 | Катушка зажигания Дв.154F БЭГ1111Д.78; БЭГ1200И.56; БМП1900/25Д.33; БВП8,2/5500.9-1; СНУБ2,2/46.д70 |
| 52 | Контргайка М6 все 4-тактные двигатели (кроме БЭГ1200И) | У04239 | 76 | Болт М6х20 |
| 53 | Гайка регулировки клапанов М6 все 4-х тактные двигатели (кроме БЭГ1200И) | У02367 | 77 | Регулятор усилия возвратной пружины рычага ЦБ регулятора Дв.154F, только БЭГ, кроме БЭГ1200(YK) |
| 54 | Коромысло клапана (клапана параллельно) Дв.154F БЭГ1111Д.59; БМП1900/25Д.84,85; БВП8,2/5500.5-3; СНУБ2,2/46.бн | У03078 | 78 | Болт М6х8 |
| 55 | Шпилька регулировки клапанов М6 все 4-х тактные двигатели (кроме БЭГ1200И) | У02366.0,5 | 79 | Глушитель Дв.154F БЭГ1111.15 |
| 56 | Направляющая клапанов Дв.154F (клапана параллельно) БЭГ1111.Д56; БМП1900/25Д.бн; БВП8,2/5500.5-5; СНУБ2,2/46.д27 | У01430 | б/п | Щиток передний пластиковый Дв.154F БЭГ1111Д.19; БЭГ1200И.28; БМП1900/25Д.18; БВП8,2/5500.7-2; СНУБ2,2/46.д66 |
| 57 | Штанга Дв.154F для головки (клапана параллельно) Ø4мм БЭГ1111Д.55; БМП1900/25Д.104; БВП8,2/5500.5-6; СНУБ2,2/46.д26 | У00874.4 | б/п | Щиток задний пластиковый Дв.154F БЭГ1111Д.20; БЭГ1200И.76; БМП1900/25.Д25; БВП8,2/5500.7-1; СНУБ2,2/46.д65 |
| 58 | **В данном изделии не применяется** | | б/п | Реле наличия масла 3 провода все 4-х тактные двигатели (кроме 1200И) |
| 59 | Чашка впускного/выпускного клапана Дв.154F БЭГ1111Д.58; БЭГ1200И.92; БМП1900/25Д.90; БВП8,2/5500.5-11; СНУБ2,2/46.д37 | У01462 | б/п | Шпонка сегментная 5х16 (5х6,5х16) (маховика) Дв.154F БЭГ1111Д.30; БЭГ1200И.32; БМП1900/25Д.54; БВП8,2/5500.4-7; СНУБ2,2/46.д48 |
| 60 | | | б/п | Датчик наличия масла Дв.154F БЭГ1111Д.33; БМП1900/25Д.130; БВП8,2/5500.2-7; СНУБ2,2/46.бн |
| 61 | Пружина клапана Дв.154F БЭГ1111Д.57; БЭГ1200И.91; БМП1900/25Д.91; БВП8,2/5500.5-10; СНУБ2,2/46.д38 | У00875 | б/п | Элемент воздушного фильтра Дв.154F БЭГ1111Д.бн; БЭГ1200И.80; БМП1900/25Д.115; БВП8,2/5500.11-5; СНУБ2,2/46.бн |
| 62 | Свеча зажигания Дв.154F БЭГ1111Д.64; БЭГ1200И.54; БМП1900/25Д.89; БВП8,2/5500.1-6; СНУБ2,2/46.д8 | У02001 | б/п | Фильтр топливный Дв.145F и все 4-х тактные двигатели |
| 63 | Карбюратор Дв.154F БЭГ1111Д.70; БМП1900/25Д.111; БВП8,2/5500.8-1 | У01446 | | |

# Бензиновый электрогенератор «Калибр БЭГ-1100;1200» Генератор

| Поз. | Наименоввание | Артикул |
|---|---|---|
| 80 | Якорь | БЭГ1100(HY).80 |
| 81 | Статор | БЭГ1100(HY).81 |
| 80+81 | Якорь+статор в сборе с AVR БЭГ1100(HY) | БЭГ1100(HY).80+81 |
| 82 | Болт с фланцем М8×165 | БЭГ1100/1200(HY).82 |
| 83 | Щеткодержатель + щетки БЭГ и ДЭГ с AVR | У02313 |
| 84 | Разъем для проводов БЭГ; ДЭГ, ДСЭГ | У04284 |
| 85 | Винт М5*12 | БЭГ1100/1200(HY).85 |
| 86 | Крышка фланца заднего БЭГ1000/1100/1111(HT); БЭГ1100(HY) | У05412 |
| 87 | Болт с фланцем М8×185 | БЭГ1100/1200(HY).87 |
| 88 | Фланец задний БЭГ1100(HY).88 | БЭГ1100(HY).88 |
| 89 | Плата AVR 2 кВт БЭГ2000/2300/2500//2311/2811(A)(HT; LF; HY); БЭГ3011(A)(HY); БЭГ1100(HY) | У03835 |
| б/п | Крыльчатка генератора | БЭГ1100(HY).90 |
| б/п | Мост диодный - КВРС 2510<br>Мост диодный - КВРС 3510 | У01622<br>У02316 |

# Бензиновый электрогенератор «Калибр БЭГ-1100;1200» Рама генератогра

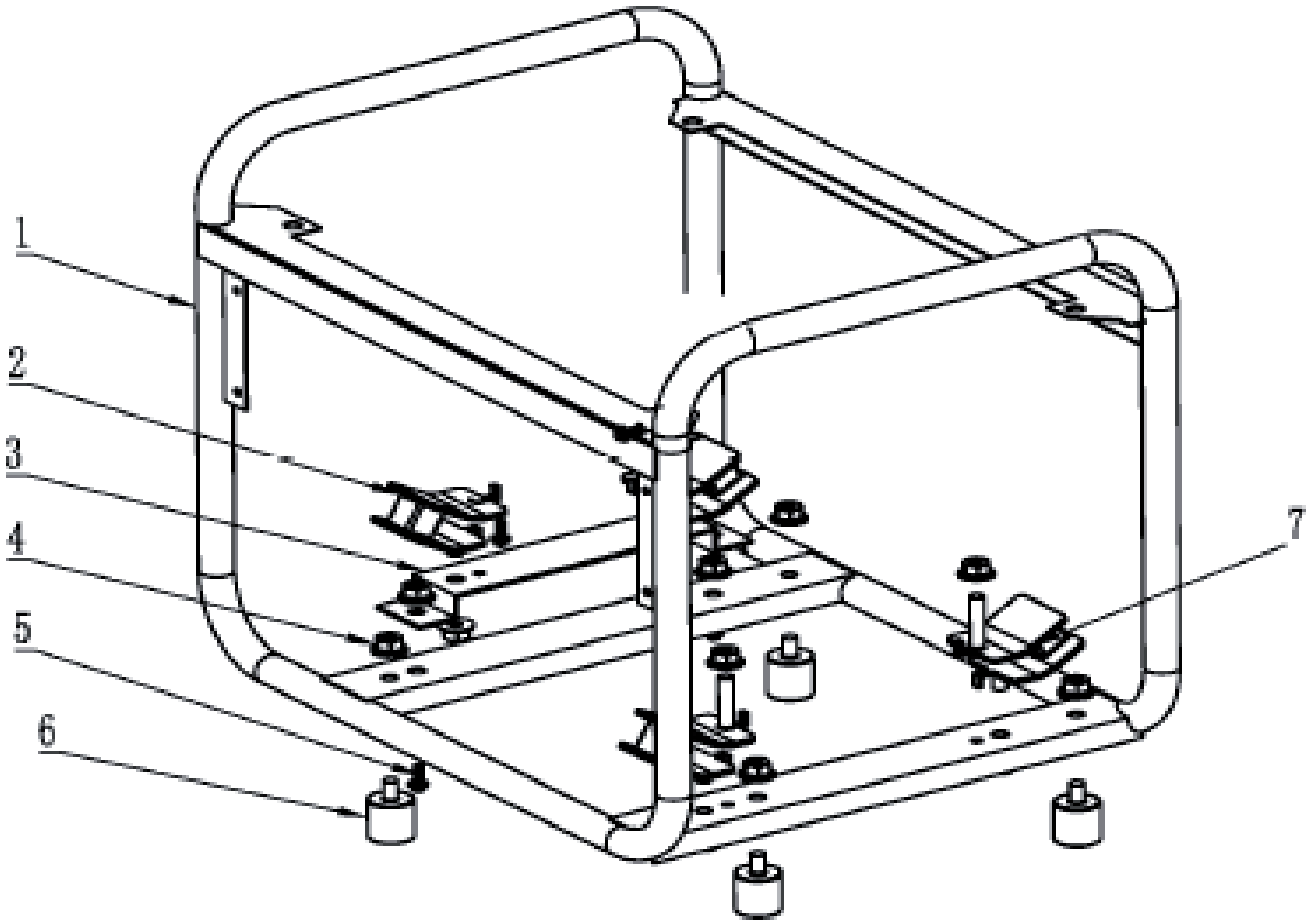


| Поз | Наименование | Артикул |
|---|---|---|
| 1 | Рама | БЭГ1100/1200(HY).1 |
| 2 | Подушка резиновая с 1-ой шпилькой БЭГ1100/1111(HT); БЭГ1115(HH); БЭГ1100(HY) | У05237 |
| 3 | Пластина монтажная | БЭГ1100/1200(HY).3 |
| 4 | Гайка М8 | БЭГ1100/1200(HY).4 |
| 5 | Болт М8*16 | БЭГ1100/1200(HY).5 |
| 6 | Ножка резиновая | БЭГ1100/1200(HY).6 |
| 7 | Подушка резиновая с 1-ой шпилькой БЭГ1100/1111(HT); БЭГ1115(HH); БЭГ1100(HY) | У05237 |

# Бензиновый электрогенератор «Калибр БЭГ-1100;1200» Бак топливный

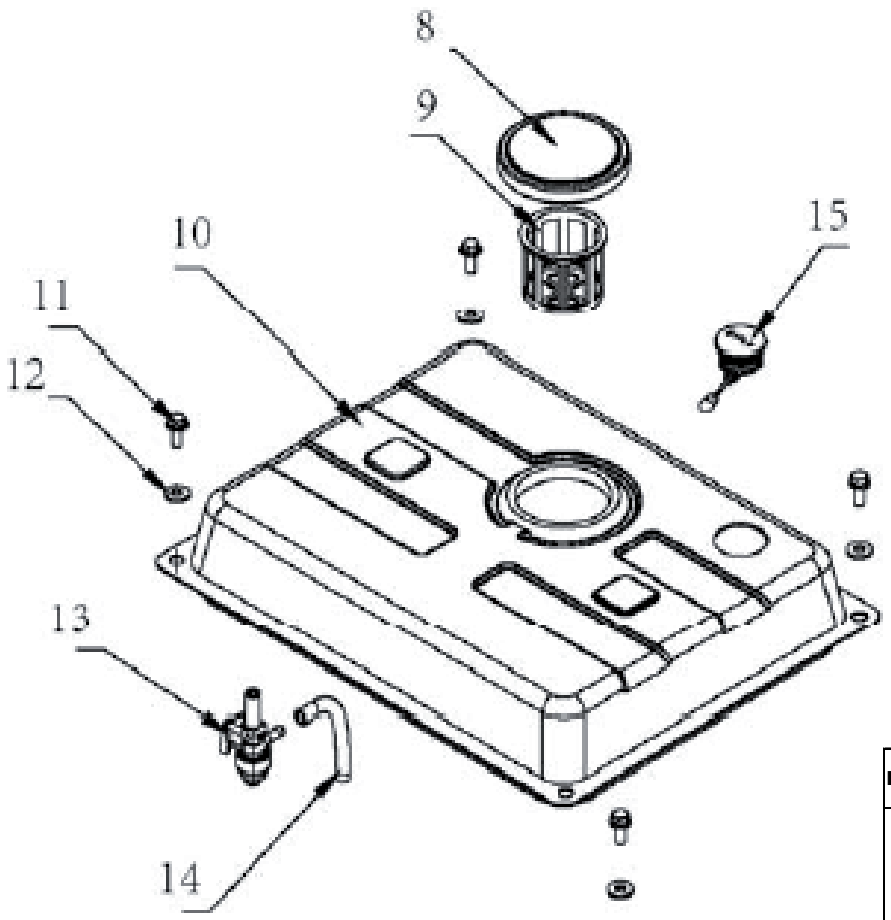


| Поз. | Наименование | Артикул |
|---|---|---|
| 8 | Крышка топливного бака малая Ø85 (57-68-80) БЭГ; БМП | У02004 |
| | Крышка топливного бака большая Ø98 (57-68-91) БЭГ | У01650 |
| 9 | Фильтр заливной горловины топливного бака Ø40, кроме БЭГ | У01634 |
| | Фильтр заливной горловины топливного бака Ø50 БЭГ; БМП | У00724 |
| 10 | Бак топливный Дв.154F БЭГ1100(HY) | БЭГ1100(HY).10 |
| 11 | Болт М6х18 | БЭГ1100/1200(HY).11 |
| 12 | Амортизатор топливного бака | БЭГ1100/1200(HY).12 |
| 13 | Кран топливный со штуцером Дв.154F; 168F; 170F; 173F; 177F; 182F; 183F; 188F; 190F; 192F | У03081 |
| 14 | Топливопровод 4×8×90,135, 150,180,195,210,310мм все двигатели | У03332 |
| 15 | Указатель уровня топлива круглый БЭГ дл. штанги 55мм | У01493.55 |
| б/п | Хомут топливопровода Ø8-10 все двигатели | У01491.8-10 |

# Бензиновый электрогенератор «Калибр БЭГ-1100;1200» Панель управления

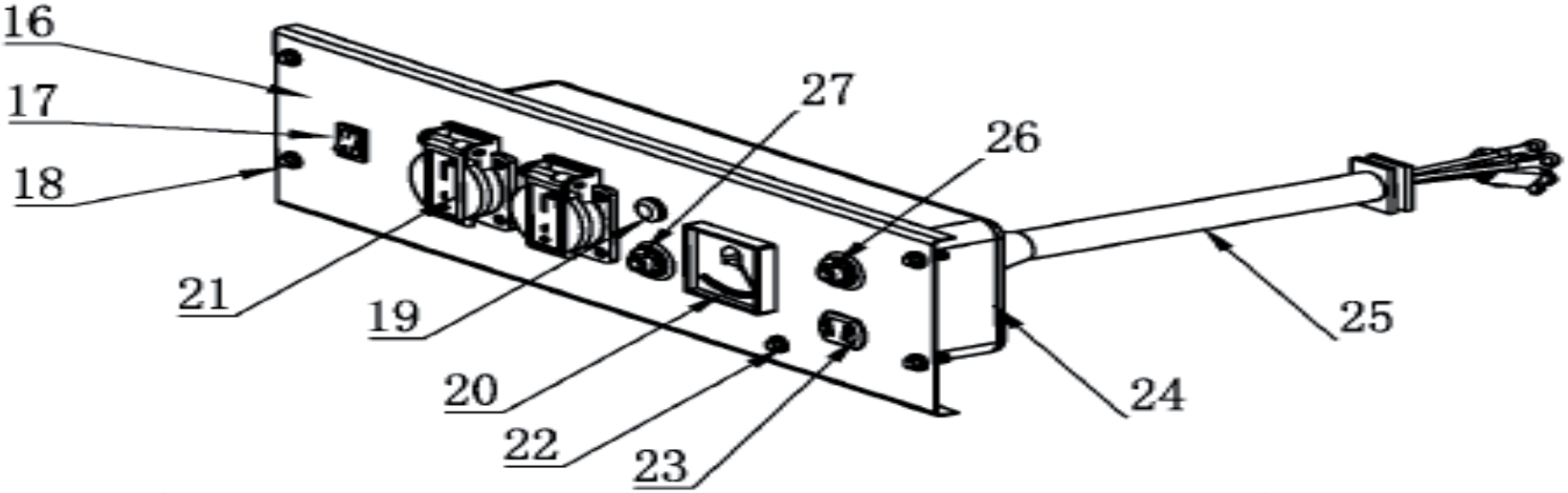


| Поз. | Наименование | Артикул |
|---|---|---|
| 16 | Панель управления БЭГ1100(HY) | БЭГ1100(HY).16 |
| 17 | Выключатель зажигания прямоугольный красный посад.место 12х18 все двигатели | У00890красный |
| 18 | Болт М6х12 | БЭГ1100/1200(HY).18 |
| 19 | Лампа сигнальная уровня масла БЭГ1100(HY) | БЭГ1100(HY).19 |
| 20 | Вольтметр 91L4 0-300В БЭГ(HT; HY; LF) | У00729 |
| 21 | Евророзетка 220В D-013 ДЭГ; ДСЭГ; БЭГ; БСЭГ | У00436 |
| 22 | Болт заземления | БЭГ1100/1200(HY).22 |
| 23 | Розетка YG-001 12В БЭГ | У01603 |
| 24 | Корпус панели управления (пластиковый) БЭГ1100(HY) | БЭГ1100(HY).24 |
| 25 | Жгут проводов | БЭГ1100/1200(HY).25 |
| 26 | Автомат защиты 5А БЭГ | У04216 |
| 27 | Автомат защиты 10А БЭГ | У01364 |