Газонокосилка электрическая «Калибр ГКЭ-1200/32» (с 01.01.2020)

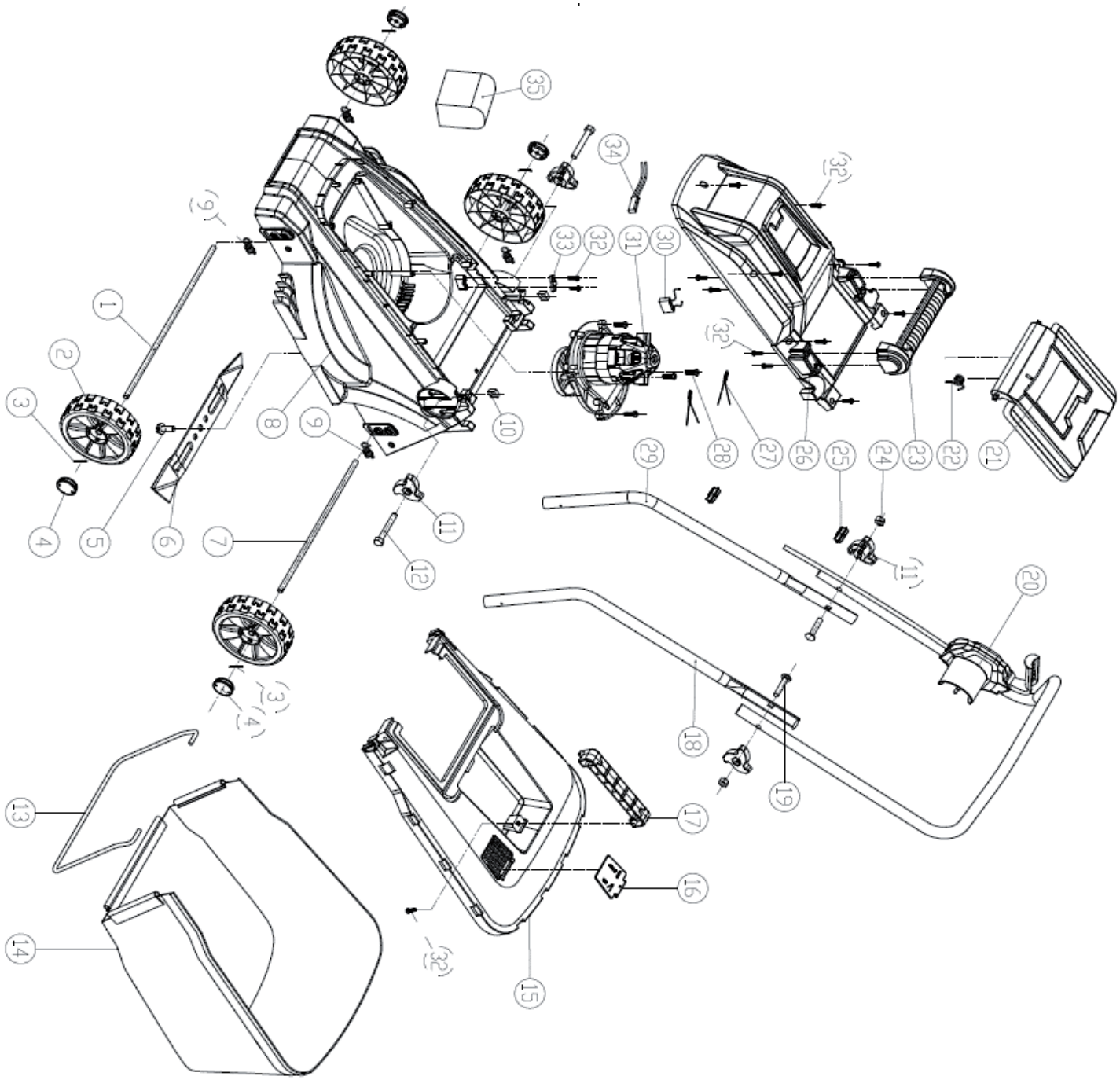

Газонокосилка электрическая «Калибр ГКЭ-1200/32» (с 01.01.2020)

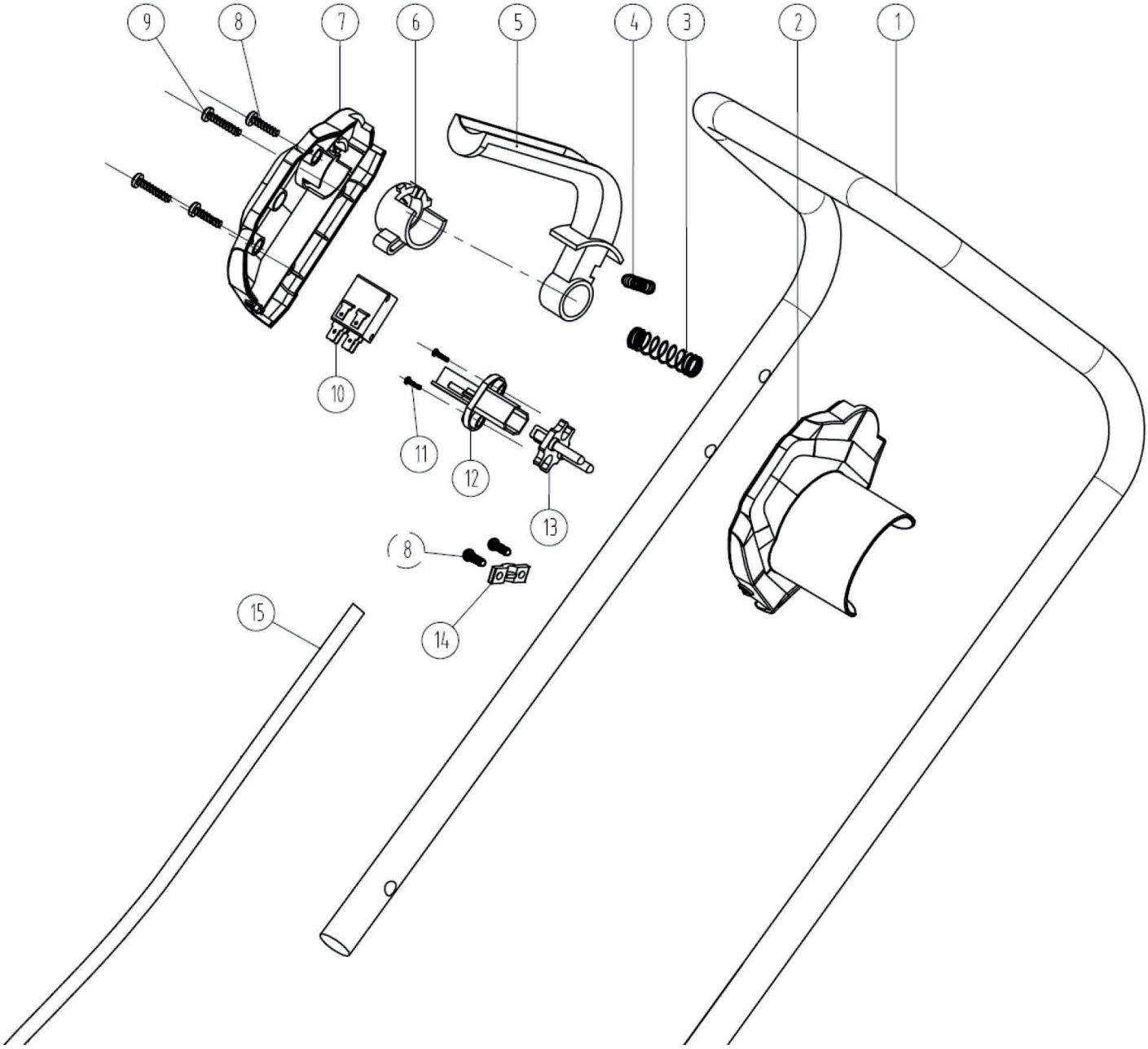

Газонокосилка электрическая «Калибр ГКЭ-1200/32» (с 01.01.2020)

Поз.	Наименование	Артикул	Поз.	Наименование	Артикул
1	Ось колёс (передняя)	ГКЭ1200/32(SF).01	22	Пружина задней крышки	ГКЭ1200/32(SF).22
2	Колесо (переднее)	ГКЭ1200/32(SF).02	23	Ручка верхней крышки	ГКЭ1200/32(SF).23
3	Шплинт	ГКЭ1200/32(SF).03	24	Гайка	ГКЭ1200/32(SF).24
4	Колпак колеса(левый)	ГКЭ1200/32(SF).04	25	Зажим кабеля	ГКЭ1200/32(SF).25
5	Болт ножа М10*23 (увелич.головка)	У05710	26	Крышка верхняя	ГКЭ1200/32(SF).26
6	Нож 320*41*3 мм (3 отв. центр Ø10)	У07616	27	Индуктивность(катушка)	ГКЭ1200/32(SF).27
7	Ось колёс (задняя)	ГКЭ1200/32(SF).07	28	Винт	ГКЭ1200/32(SF).28
8	Корпус	ГКЭ1200/32(SF).08	29	Ручка правая нижняя	ГКЭ1200/32(SF).29
9	Пружина торсионная	ГКЭ1200/32(SF).09	30	Конденсатор	ГКЭ1200/32(SF).30
10	Гайка	ГКЭ1200/32(SF).10	31	Двигатель в сборе	ГКЭ1200/32(SF).31
11	Гайка барашковая	У07628	31.1	Щёткодержатель	ГКЭ1200/32(SF).31.1
12	Болт	ГКЭ1200/32(SF).12	31.2	Винт	ГКЭ1200/32(SF).31.2
13	Рама травосборника	ГКЭ1200/32(SF).13	31.3	Щётка 6,5*10*11 пружина, пятак 6*9, уши 3	У07615
14	Травосборник	ГКЭ1200/32(SF).14	31.4	Крышка двигателя задняя	ГКЭ1200/32(SF).31.4
15	Корпус травосборника	ГКЭ1200/32(SF).15	31.5	Гайка	ГКЭ1200/32(SF).31.5
16	Крышка травосборника	ГКЭ1200/32(SF).16	31.6	Статор Øвнутр.=50мм, толщ. жел. пак.=35мм	ГКЭ1200/32(SF).31.6
17	Рукоятка крышки травосборника	ГКЭ1200/32(SF).17	31.7	Крышка двигателя передняя	ГКЭ1200/32(SF).31.7
18	Рукоятка нижняя левая	ГКЭ1200/32(SF).18	31.8	Шайба	ГКЭ1200/32(SF).31.8
19	Болт	ГКЭ1200/32(SF).19	31.9	Шайба пружинная	ГКЭ1200/32(SF).31.9
20	Выключатель в сборе (рама)	У07619	31.10	Винт	ГКЭ1200/32(SF).31.10
20.1	Ручка верхняя		31.11	Подшипник	ГКЭ1200/32(SF).31.11
20.2	Крышка нижняя распределительной коробки		31.12	Якорь L=158мм, z=6, Øкрыл.=75мм, Øобм.=48мм	ГКЭ1200/32(SF).31.12
20.3	Пружина кнопки		31.13	Подшипник	ГКЭ1200/32(SF).31.13
20.4	Пружина пусковая		31.15	Корпус редуктора	ГКЭ1200/32(SF).31.15
20.5	Пуск		31.16	Кольцо стопорное	ГКЭ1200/32(SF).31.16
20.6	Кнопка выключателя		31.17	Шестерня (Z=50; Ø13*54; h=10мм; шпонка; мет.; зуб косой) большая	ГКЭ1200/32(SF).31.17
20.7	Крышка верхняя распределительной коробки		31.18	Шпонка	ГКЭ1200/32(SF).31.18
20.8	Винт ST4*16		31.19	Подшипник	ГКЭ1200/32(SF).31.19
20.9	Винт ST4*20		31.20	Крышка редуктора	ГКЭ1200/32(SF).31.20
20.10	Выключатель		31.21	Основание лезвия	ГКЭ1200/32(SF).31.21
20.11	Винт		31.21.1	Вал выходной	ГКЭ1200/32(SF).31.21.1
20.12	Основание выключателя		32	Винт	ГКЭ1200/32(SF).32
20.13	Разъём		33	Прижим кабеля	ГКЭ1200/32(SF).33
20.14	Зажим кабеля		34	Устройство защиты от перегруза	ГКЭ1200/32(SF).34
20.15	Кабель питания		35	Груз балансировочный	ГКЭ1200/32(SF).35
21	Крышка задняя	ГКЭ1200/32(SF).21			
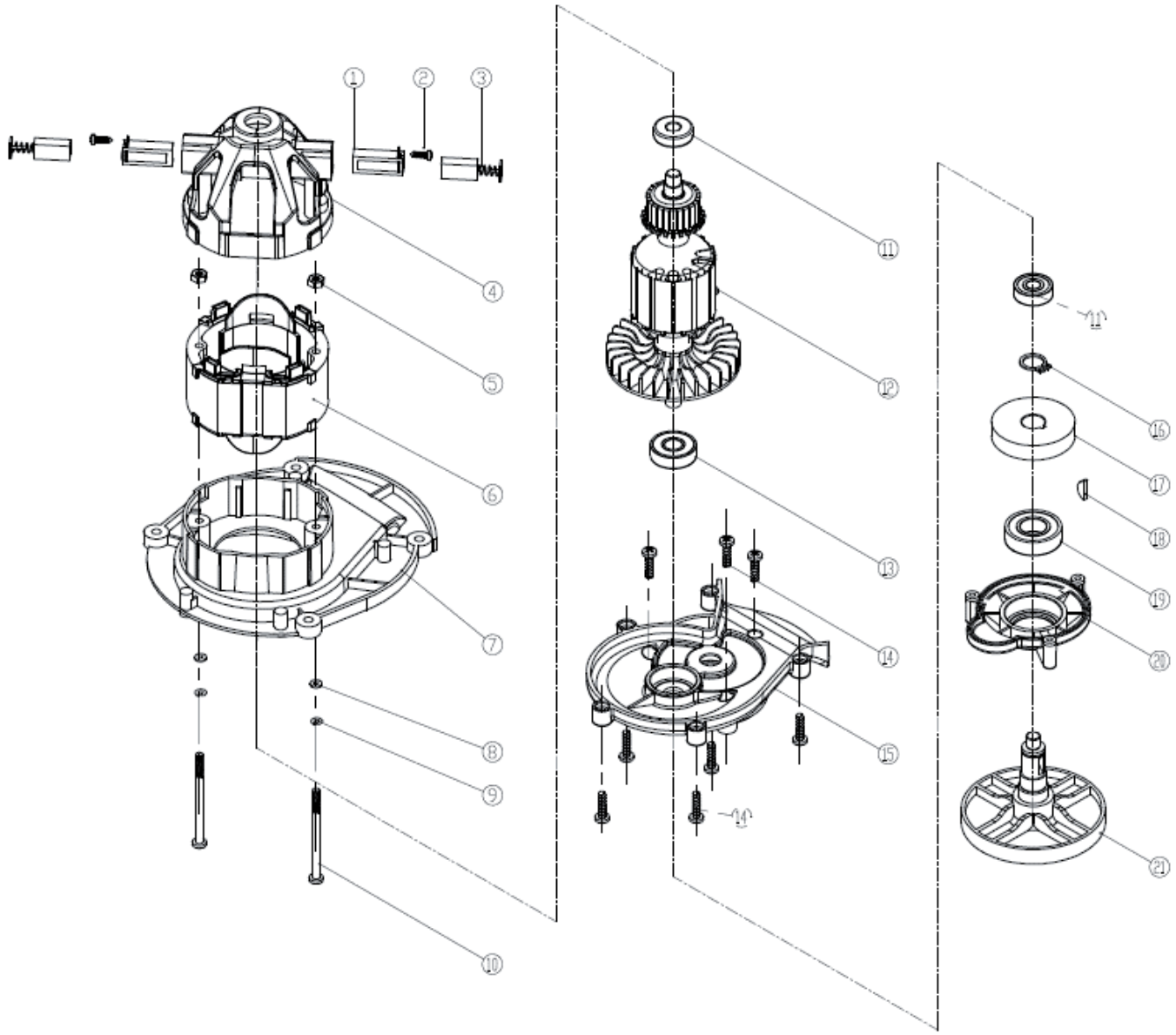
Газонокосилка электрическая «Калибр ГКЭ-1200/32» (с 01.01.2020)