Рубанок электрический «Калибр РЭ-1050А»

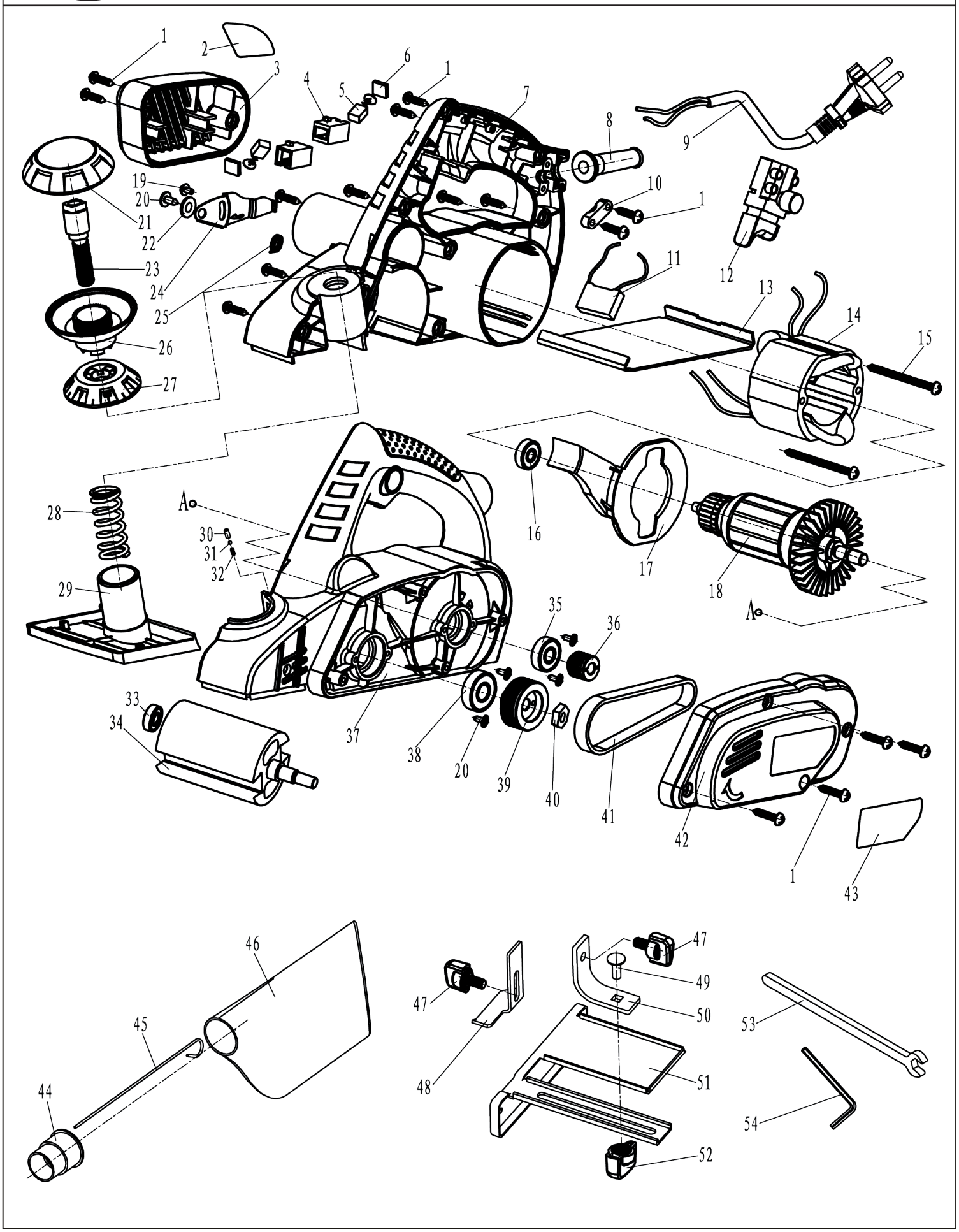

Рубанок электрический «Калибр РЭ-1050А»

Поз.	Наименование	Артикул	Поз.	Наименование	Артикул
1	Винт ST3,9*16	РЭ1050А.01	28	Пружина подошвы	РЭ1050А.28
2	Наклейка заводская	РЭ1050А.02	29	Подошва регулируемая	РЭ1050А.29
3	Крышка правая	РЭ1050А.03	30	Фиксатор рукоятки передней	РЭ1050А.30
4	Щёткодержатель	РЭ1050А.04	31	Шарик стальной	РЭ1050А.31
5	Щётка №107	У01566	32	Пружина	РЭ1050А.32
6	Крышка щёткодержателя	РЭ1050А.06	33	Подшипник 607z	У01201
7	Корпус правая часть	РЭ1050А.07	34	Барабан	РЭ1050А.34
8	Бандаж кабеля резиновый	РЭ1050А.08	35	Подшипник 608z	У00021
9	Кабель питания с вилкой 2*0,75	РЭ1050А.09	36	Шкив ведущий	РЭ1050А.36
10	Прижим кабеля	РЭ1050А.10	37	Корпус левая часть	РЭ1050А.37
11	Конденсатор фильтра радиопомех	РЭ1050А.11	38	Подшипник 6000z	У00070
12	Выключатель	У01990	39	Шкив ведомый	РЭ1050А.39
13	Подошва неподвижная	РЭ1050А.13	40	Гайка	РЭ1050А.40
14	Статор	РЭ1050А.14	41	Ремень 4PJ243	У01565
15	Винт ST3,9*55	РЭ1050А.15	42	Крышка ремня	РЭ1050А.42
16	Подшипник 626z	У00097	43	Наклейка заводская	РЭ1050А.43
17	Кольцо воздухонаправляющее	РЭ1050А.17	44	Патрубок пылеотвода	РЭ1050А.44
18	Якорь	РЭ1050А.18	45	Спица мешка	РЭ1050А.45
19	Винт ST2,9*6	РЭ1050А.19	46	Мешок-пылесборник	РЭ1050А.46
20	Винт ST3,9*10	РЭ1050А.20	47	Винт-барашек	РЭ1050А.47
21	Крышка рукоятки передней	РЭ1050А.21	48	Кронштейн	РЭ1050А.48
22	Шайба	РЭ1050А.22	49	Болт	РЭ1050А.49
23	Шпиндель рукоятки передней	РЭ1050А.23	50	Пластина фигурная	РЭ1050А.50
24	Крышка предохранительная	РЭ1050А.24	51	Упор направляющий	РЭ1050А.51
25	Пружина торсионная	РЭ1050А.25	52	Гайка-барашек	РЭ1050А.52
26	Основание рукоятки передней	РЭ1050А.26	53	Ключ 8	РЭ1050А.53
27	Шкала регулировки глубины	РЭ1050А.27	54	Ключ шестигранный	РЭ1050А.54