Станок сверлильный «Калибр СС-16/550»

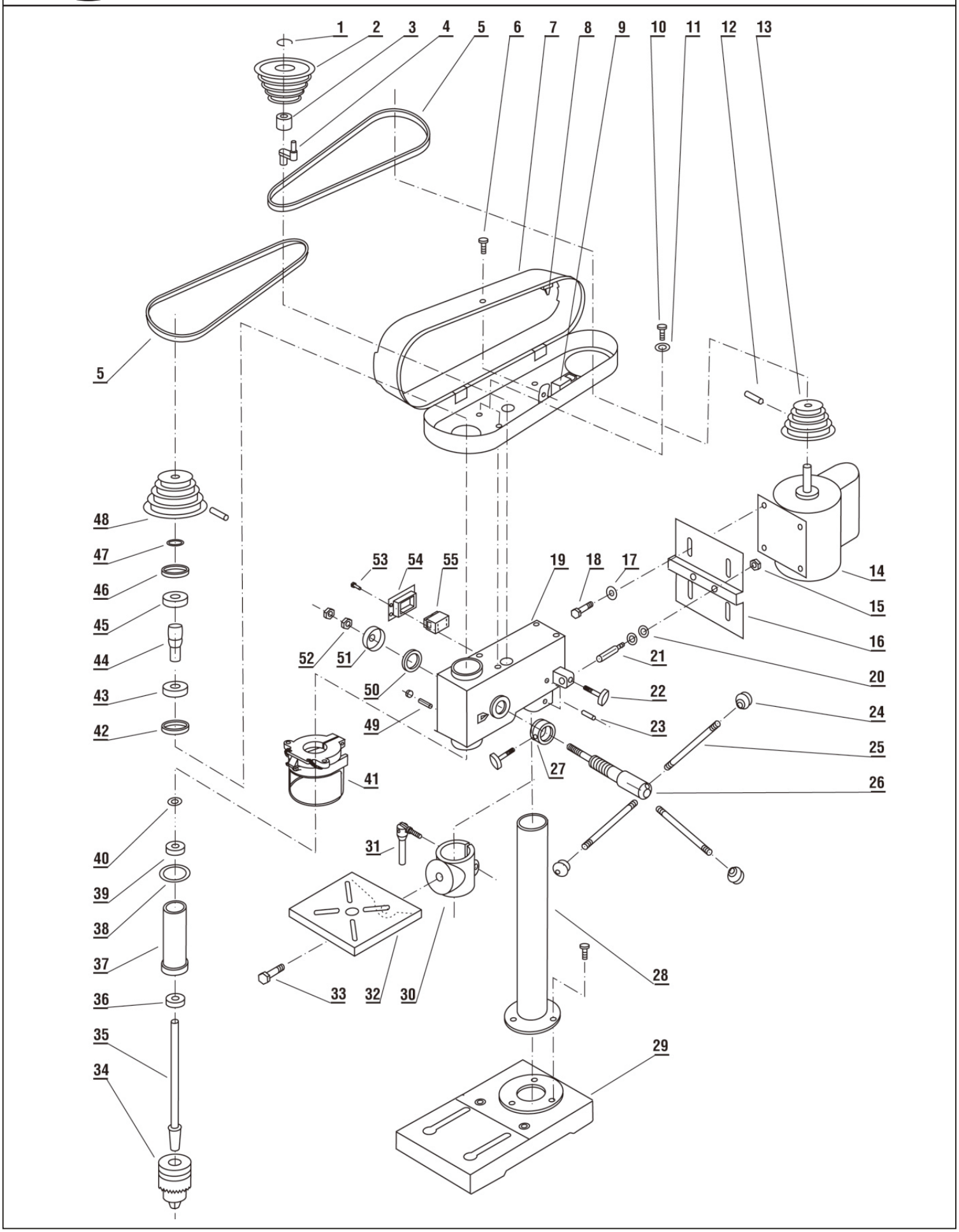

Станок сверлильный «Калибр СС-16/550»

Поз.	Наименование	Артикул	Поз.	Наименование	Артикул
1	Кольцо стопорное 22 (нар.)	У03932	29	Основание	СС16/550.29(ХН)
2	Шкив промежуточный	У05548	30	Хомут крепления рабочего стола	У01359
3	Втулка (подшипник скольжения)	У05550	31	Болт затяжной	У01806
4	Ось шкива промежуточного	У06324	32	Стол рабочий	СС16/550.32(ХН)
5	Ремень К-478 клиновой	У03696	33	Болт	СС16/550.33(ХН)
6	Винт	СС16/550.06(ХН)	34	Патрон ключевой	У03664
7	Кожух ремённой передачи в сборе	СС16/550.07(ХН))	35	Шпиндель	У05551
8	Толкатель микровыключателя	СС16/550.08(ХН)	36	Подшипник 6201RS	У00034
9	Микровыключатель блокировочный	СС16/550.09(ХН)	37	Втулка шпинделя	У06337
10	Винт	СС16/550.10(ХН)	38	Шайба демпфирующая	СС16/550.38(ХН)
11	Шайба	СС16/550.11(ХН)	39	Подшипник 6201RS	У00034
12	Винт установочный	СС16/550.12(ХН)	40	Кольцо стопорное 12 (нар.)	У01585
13	Шкив двигателя (ведущий)	У02779	41	Экран защитный в сборе	СС16/550.41(ХН)
14	Двигатель	У06338	42	Кольцо стопорное 22 (внутр.)	У05549
15	Гайка	СС16/550.15(ХН)	43	Подшипник 6201RS	У00034
16	Платформа двигателя	СС16/550.16(ХН)	44	Ось шкива ведомого	У02800
17	Шайба	СС16/550.17(ХН)	45	Подшипник 6203 RS	У00003
18	Болт	СС16/550.18(ХН)	46	Кольцо стопорное	СС16/550.46(ХН)
19	Суппорт	СС16/550.19(ХН)	47	Кольцо стопорное 22 (внутр.)	У05549
20	Шайба	СС16/550.20(ХН)	48	Шкив шпинделя (ведомый)	У02798
21	Ось натяжителя	СС16/550.21(ХН)	49	Винт установочный	СС16/550.49(ХН)
22	Винт-барашек фиксирующий	СС16/550.22(ХН)	50	Пружина возвратная	У00005
23	Винт установочный	СС16/550.23(ХН)	51	Крышка пружины	СС16/550.51(ХН)
24	Набалдашник	СС16/550.24(ХН)	52	Гайка	СС16/550.52(ХН)
25	Ганшпуг	СС16/550.25(ХН)	53	Винт	СС16/550.53(ХН)
26	Ворот зубчатый	СС16/550.26(ХН)	54	Корпус выключателя	СС16/550.54(ХН)
27	Лимб	СС16/550.27(ХН)	55	Выключатель KJD6 (CK-1,DK-1)	У00032
28	Колонна	СС16/550.28(ХН)			