Рубанок электрический «Калибр РЭ-900Р»

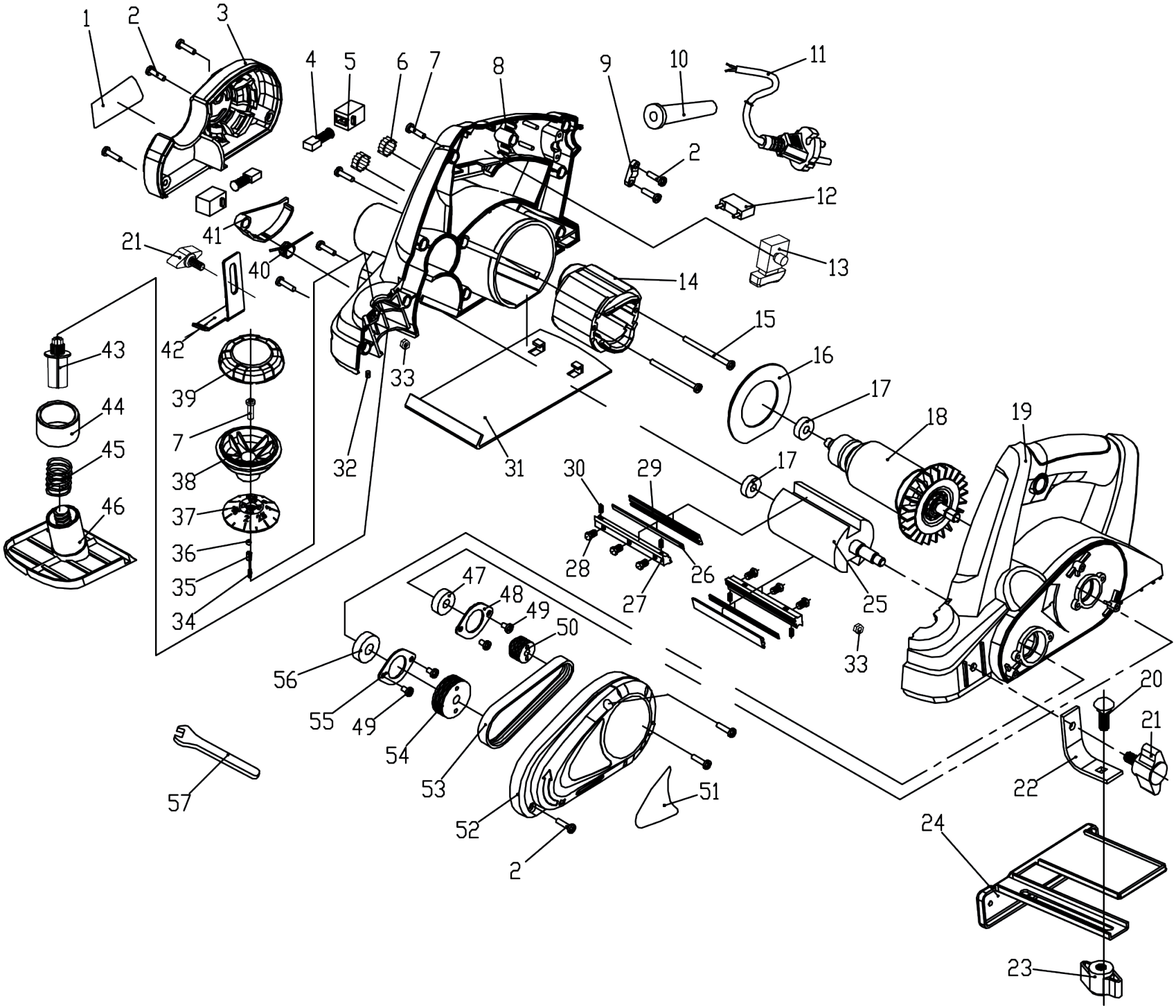

Рубанок электрический «Калибр РЭ-900Р»

Поз.	Наименование	Артикул	Поз.	Наименование	Артикул
1	Наклейка заводская	РЭ900Р(YT).01	30	Винт регулировочный М5*8	У01232
2	Винт ST4*14	РЭ900Р(YT).02	31	Подошва неподвижная	РЭ900Р(YT).31
3	Крышка правая	РЭ900Р(YT).03	32	Палец	РЭ900Р(YT).32
4	Щётка 6*9*12 пружина, пятак ф9 (№161)	РЭ900Р(YT).04	33	Гайка М6	РЭ900Р(YT).33
5	Щёткодержатель	РЭ900Р(YT).05	34	Пружина	РЭ900Р(YT).34
6	Индуктивность фильтра радиопомех	РЭ900Р(YT).06	35	Стержень	РЭ900Р(YT).35
7	Винт ST4*16	РЭ900Р(YT).07	36	Шарик стальной	РЭ900Р(YT).36
8	Корпус правая часть	РЭ900Р(YT).08	37	Шкала регулятора глубины	РЭ900Р(YT).37
9	Прижим кабельный	РЭ900Р(YT).09	38	Рукоятка регулятора глубины (низ)	РЭ900Р(YT).38
10	Бандаж кабеля пезиновый	РЭ900Р(YT).10	39	Рукоятка регулятора глубины (верх)	РЭ900Р(YT).39
11	Кабель питания с вилкой 2*0,75мм	РЭ900Р(YT).11	40	Пружина торсионная	РЭ900Р(YT).40
12	Конденсатор фильтра радиопомех	РЭ900Р(YT).12	41	Крышка защитная	РЭ900Р(YT).41
13	Выключатель FA2-5/2MD (8A)	У05365	42	Ограничитель глубины выборки	РЭ900Р(YT).42
14	Статор	РЭ900Р(YT).14	43	Ось регулятора	РЭ900Р(YT).43
15	Винт ST4X55	РЭ900Р(YT).15	44	Втулка подошвы	РЭ900Р(YT).44
16	Кольцо воздухонаправляющее	У05366	45	Пружина	РЭ900Р(YT).45
17	Подшипник 607	У01201	46	Подошва регулируемая	РЭ900Р(YT).46
18	Якорь	РЭ900Р(YT).18	47	Подшипник 608	У00021
19	Корпус левая часть	РЭ900Р(YT).19	48	Крышка подшипника	РЭ900Р(YT).48
20	Винт	РЭ900Р(YT).20	49	Винт ST4X10	РЭ900Р(YT).49
21	Винт-барашек	РЭ900Р(YT).21	50	Шкив ведущий	У05363
22	Кронштейн упора	РЭ900Р(YT).22	51	Наклейка заводская	РЭ900Р(YT).51
23	Гайка-барашек	РЭ900Р(YT).23	52	Крышка ремня	РЭ900Р(YT).52
24	Упор параллельный	РЭ900Р(YT).24	53	Ремень 4PJ105	У05367
25	Барабан	РЭ900Р(YT).25	54	Шкив ведомый	У05364
26	Нож 82*1.2*5.7	У00099	55	Крышка подшипника	РЭ900Р(YT).55
27	Пластина зажимная верхняя	У01228	56	Подшипник 6000RS	У00070
28	Болт зажимный М5*8	У01226	57	Ключ	РЭ900Р(YT).57
29	Пластина зажимная нижняя	У01227			